SEGE
DRIVER A3
Pneumatic Suspension

WE MANUFACTURE COMFORT & SAFETY

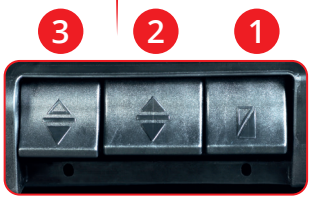

SEGE

NO	OPSİYONLAR	FEATURES
1	AMORTİSOR AYARI	SHOCK ABSORBER
2	YÜKSEKLİK AYARI	HEIGHT ADJUSTMENT
3	HIZLI İNDİRME	QUICK LOWERING
4	OTURAK DERİNLİK AYARI	CUSHION DEPTH ADJUSTMENT
5	İLERİ GERİ AYARI	FORE-AND-AFT ADJUSTMENT
6	ARKALIK AYAR KOLU	BACKREST ANGLE ADJUSTMENT
7	EĞİKLİK AYARI	TILT ADJUSTMENT
8	ISITICI	HEATING
9	BÖBREK DESTEĞİ	LATERAL SUPPORT ADJUSTMENT
10	ÜST BEL DESTEĞİ	LUMBAR SUPPORT TOP CHAMBER
11	ALT BEL DESTEĞİ	LUMBAR SUPPORT BOTTOM CHAMBER
12	KEMER YÜKSEKLİK AYARI	SEAT BELT HEIGHT ADJUSTMENT
13	SOĞUTUCU	COOLER
14	DÖNER MEKANİZMA	SWIVEL MECHANISM
15	KEMER İKAZ SENSÖRÜ	SEAT BELT WARNING SYSTEM

7

6

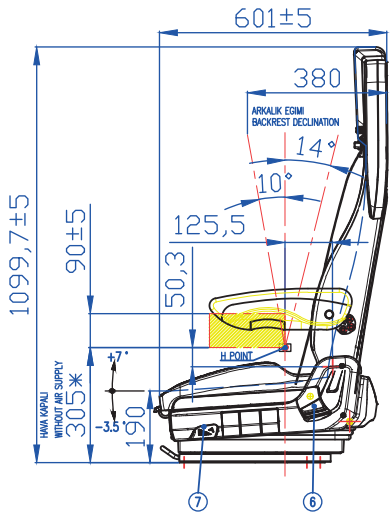

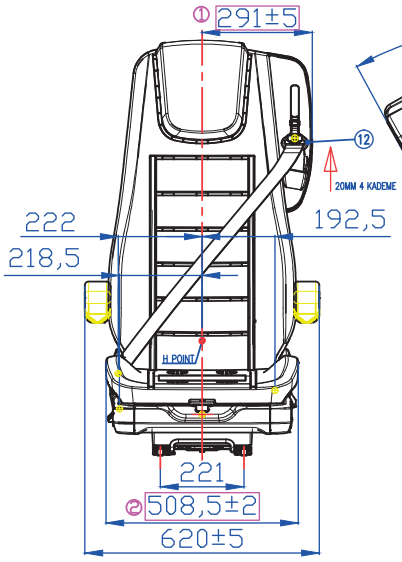

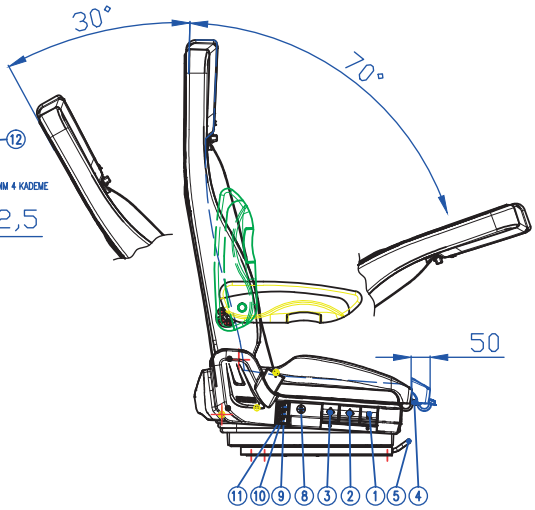

SEGE: 2022 - 01 · Basım Tarihi Mart 2022 · Basım Yeri: Ese Tanıtım